Automatický posuvný otvírač bran

Návod k použití

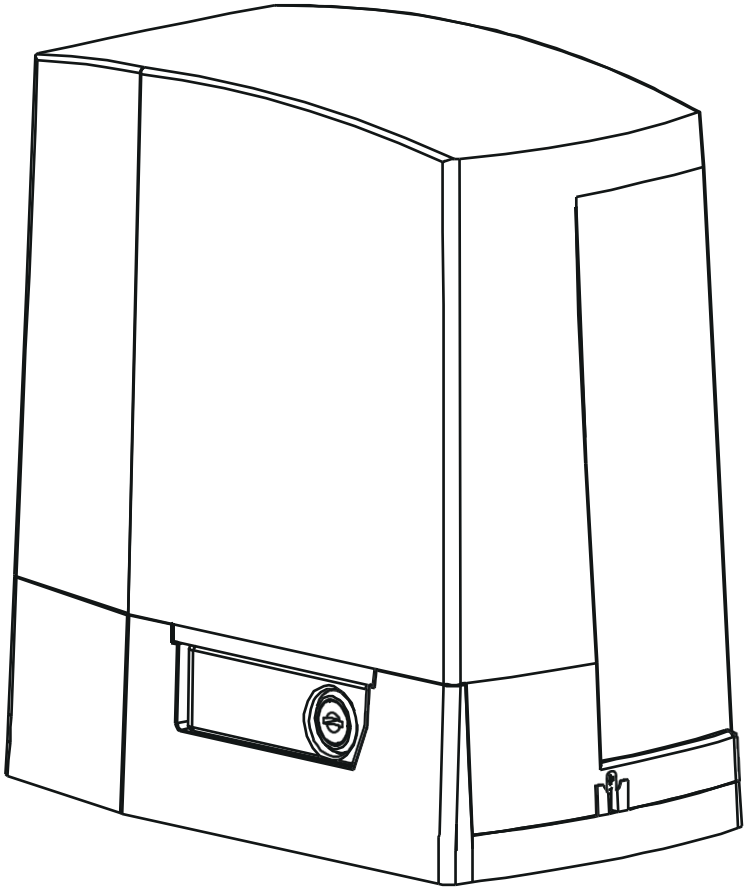

- **Děkujeme vám za zakoupení posuvného otvírače brány.**
- **Před instalací a použitím si přečtěte a dodržujte všechna varování, bezpečnostní opatření a pokyny.**
- **Pro zajištění bezpečného provozu je nutné pravidelně kontrolovat pohon.**
- **Návod si uschovejte pro budoucí použití.**

Obsah

1. Obecná bezpečnost ····· 1

2. Popis produktu ····· 2

3. Parametry ····· 3

4. Vlastnosti posuvného otvírače bran ····· 3

5. Přehled instalace ····· 4

5.1 Instalace základové desky motoru ····· (5)

5.2 Instalace pohonu brány ····· (5)

5.3 Instalace regálů ····· (5)

5.4 Instalace koncového magnetu ····· (6)

5.5 Funkce spojky ····· (6)

6. Připojení napájení ····· 7

7. Pokyny k ovládací desce ····· 7

7.1 Pokyny k terminálu a tlačítkům ····· (7)

7.2 LED indikátor ····· (8)

7.3 Schéma zapojení ovládací desky ····· (8)

8. Jak naprogramovat nebo vymazat dálkové ovládání ····· 10

9. Jak používat dálkové ovládání k ovládání otvírání brány · 11

10. Popis funkcí ovládací desky ····· 11

11. Nastavení menu digitálního displeje ovládací desky ····· 14

12. Návod k použití inteligentního modulu ····· 17

Přidání zařízení ····· (17)

Sdílení zařízení ····· (19)

Vzdálená pomoc ····· (20)

Přidat USB kartu / RF dálkové ovládání na dálku ····· (21)

Správa USB karty a RF dálkového ovládání ····· (22)

Vázání s kamerou ····· (22)

ZKONTROLUJTE SVOU BRÁNU

Před instalací se ujistěte, že se brána
lze hladce a volně otevírat a zavírat RUČNĚ BEZ POMOCI
OTEVÍRAČE BRÁNY.

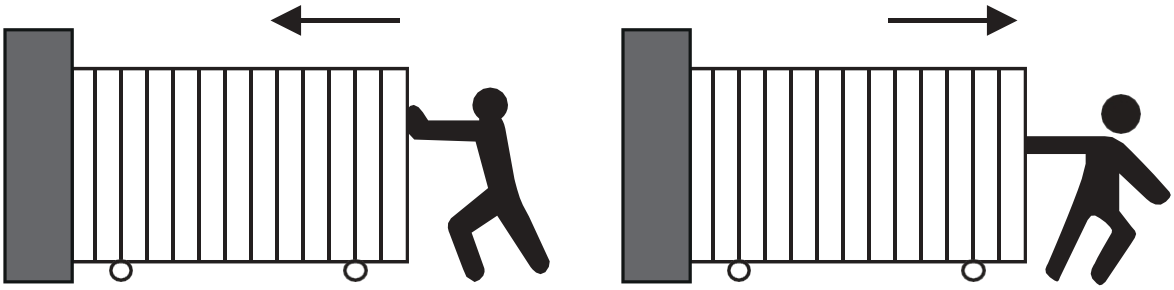

1. Obecná bezpečnost

VAROVÁNÍ! Nesprávná instalace nebo nesprávné použití produktu může způsobit újmu na zdraví osob, zvířat nebo majetku, proto vždy požádejte o pomoc kvalifikovaný personál.

- Tento výrobek byl navržen a vyroben výhradně pro použití uvedené v této dokumentaci. Jakékoli jiné použití, které není uvedeno v této dokumentaci, může výrobek poškodit a být nebezpečné.
- Výrobce nenese žádnou odpovědnost za následky vyplývající z nesprávného použití produktu nebo použití, které se liší od očekávaného a specifikovaného v této dokumentaci.
- Neinstalujte produkt ve výbušném prostředí nebo v místech, kde hrozí nebezpečí zaplavení.
- Abyste zabránili poškození plynových, elektrických nebo jiných podzemních rozvodů, kontaktujte před zahájením výkopových prací společnosti zabývající se lokalizací podzemních rozvodů.
- Před prováděním jakýchkoli prací na instalaci nebo údržbě odpojte napájení.
- Ujistěte se, že napětí v síti odpovídá napájecímu napětí pohonu brány (AC220V±10 % 50 Hz).
- Z bezpečnostních důvodů je nutné před instalací motoru odstranit nebo zabezpečit všechna potenciální nebezpečí a odkryté body, kde by mohlo dojít ke skřípnutí, a zajistit, aby na obou koncích kolejnice byly namontovány koncové zarážky a zarážky brány, které zabrání vyjetí brány z kolejnice.
- Nikdy nemontujte žádné zařízení, které ovládá motor brány, na místo, kde by uživatel mohl dosáhnout přes, pod, kolem nebo skrz bránu a ovládat ovládací prvky. Tyto prvky musí být umístěny nejméně 1,8 m od jakékoli pohyblivé části pohyblivé brány.
- Dálkové ovládání a další ovládací zařízení uchovávejte mimo dosah dětí, aby nedošlo k neúmyslnému aktivace.
- V případě potřeby nainstalujte infračervené fotobuňky (prodávají se samostatně) k detekci překážek a zabránění zranění nebo
  poškození.
- Seznamte všechny uživatele s ovládacími systémy a ručním ovládáním v případě nouze.
- Cokoli, co není výslovně uvedeno v těchto pokynech, není povoleno a vede ke ztrátě záruky.
- K údržbě nebo opravám používejte pouze originální díly. Odmítáme veškerou odpovědnost za bezpečnost automatizace a správnou funkci, pokud jsou použity komponenty jiných dodavatelů
  .

2. ký popis produktu

Motor PYM-K2202 byl navržen jako zařízení pro pohybování posuvnými branami o hmotnosti 1000 kg. Způsob fungování převodovky zabraňuje pohybu brány, když je motor vypnutý, takže není nutné používat elektrický zámek. V případě výpadku proudu může uživatel použít nouzový klíč k odemčení spojky a ručnímu otevření nebo zavření brány.

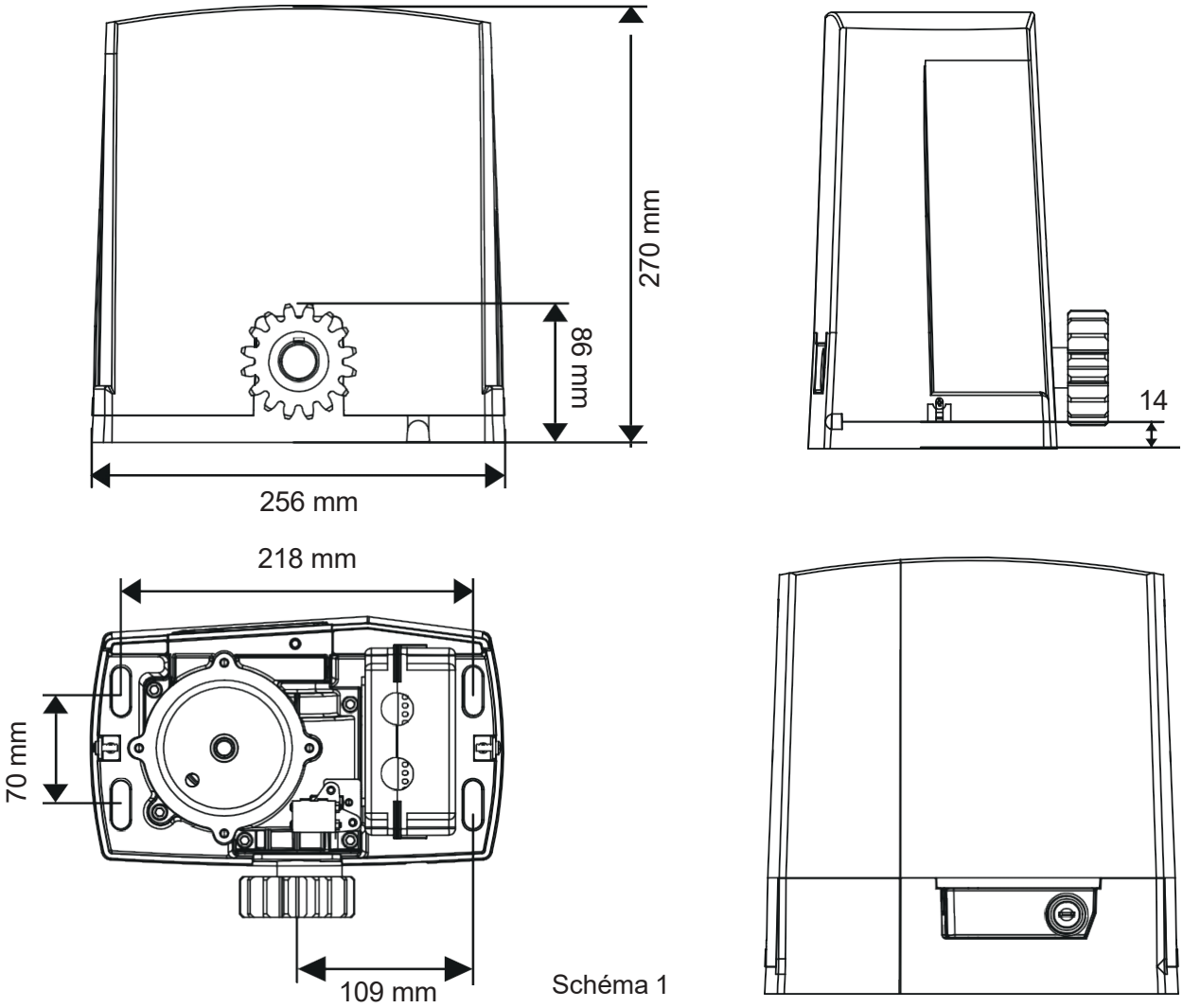

Schéma 1

Seznam dílů

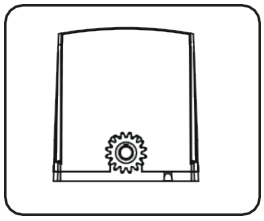

Motor x 1

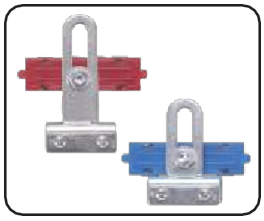

Omezovač pravé/levé strany Úderníková deska x2

Šrouby pro připevnění motoru k montážní desce x4

Upevňovací šrouby úderové desky x4

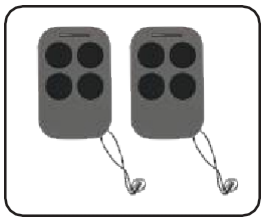

Dálkové ovládání x2

Přepínací klíče x2

Seznam volitelného příslušenství (k dostání v obchodě Giant)

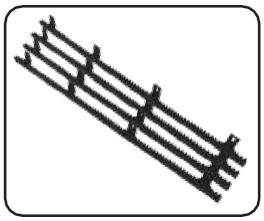

Ozubená tyč

Fotobuňkový senzor

Blesková lampa

TKM-01

WIFI&RF přijímač

Ovladač Bluetooth

Bezdrátové tlačítko

Smyčkový detektor

3. Parametry

Napájení	220 V
Maximální zatížení	1000 kg
Jmenovitý výkon	80 W
Jmenovitá rychlost	1400 ot./min
Rychlost otevření (zavření)	v=16 m/min
Výstupní točivý moment	22,0 N.m
Modul výstupního ozubeného kola	M=4
Počet výstupních ozubených kol	Z=16
Vzdálenost dálkového ovládání	≤50 metrů
Pracovní vlhkost	≤85
Maximální tah	1200 N
Čistá hmotnost	11 kg
Třída ochrany	B
Pracovní teplota motoru	-25 °C～ +55 °C
Balení	Ve standardní kartonové krabici

4. Vlastnosti posuvného otvírače bran

- Plynulý rozběh a pomalé zastavení.
- Funkce automatického zavírání nastavitelná od 0 do 99 sekund.
- Tepelná ochrana proti přehřátí motoru.
- Ochrana proti skřípnutí v případě setkání s překážkou.
- Signalizace aktuálního provozního stavu stroje na displeji.
- Možnost podpory až 128 kusů dálkových ovladačů.
- Možnost připojení externích tlačítek a ovládacích zařízení (např. tlačítko, Wi-Fi ovladač, rádiový přijímač atd.).
- Možnost částečného otevření brány bez nutnosti provádět celý rozsah prací.
- Ruční odblokování brány v případě výpadku síťového napětí 220 V.
- Přidání inteligentního modulu pro ovládání přes Bluetooth 2,4G (volitelně).

5. Přehled instalace

Veškeré práce na motoru musí být prováděny při vypnutém napájení a odpojeném motoru. Motor brány otevře bránu ve výchozím nastavení na pravou stranu (viz schéma 2).

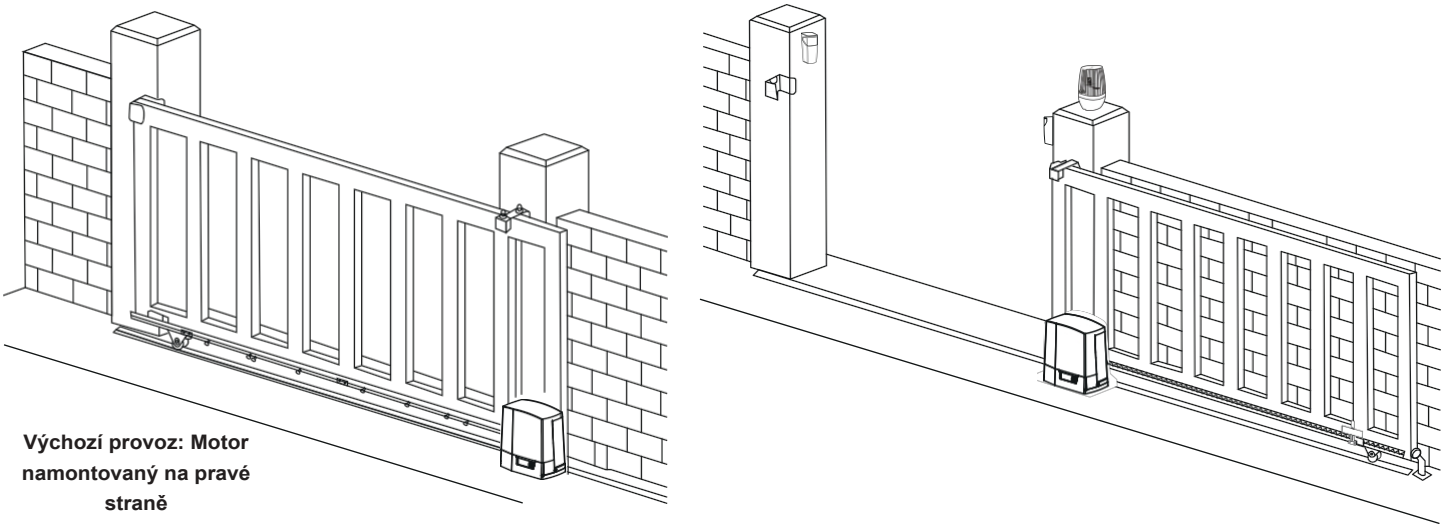

Schéma 2

Pokud se brána musí otevírat doleva, musí být motor nainstalován na levé straně brány, jak je znázorněno níže obrázku (schéma 3).

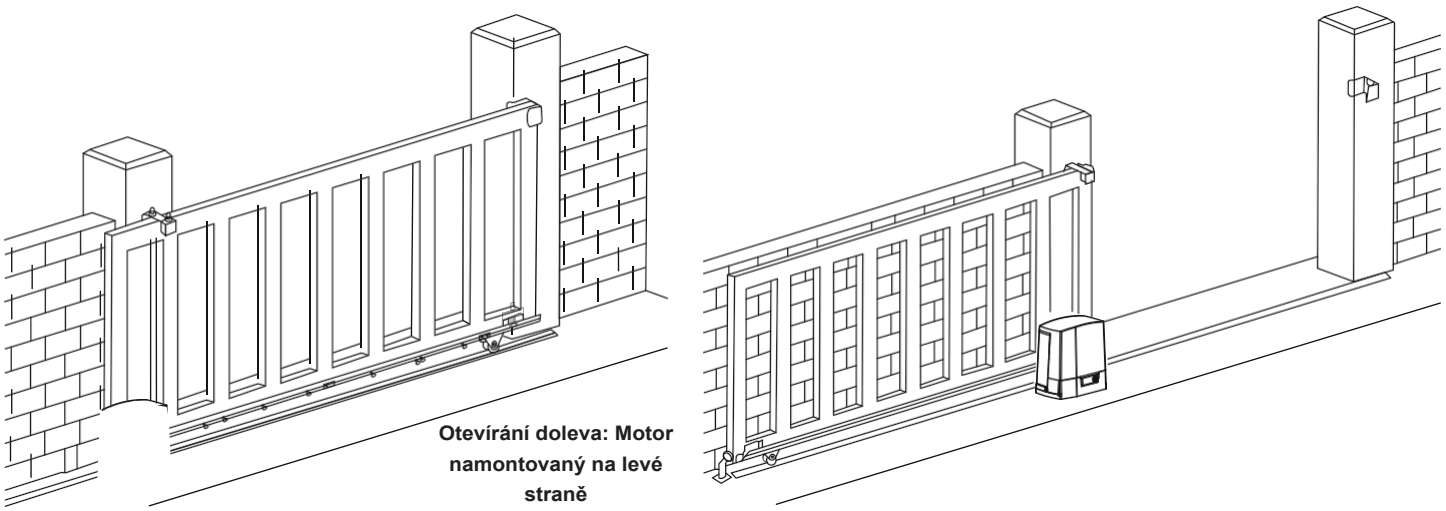

Schéma 3

5.1 Instalace základové desky motoru

1. V závislosti na instalační velikosti motoru a montážní výšce regálů, po určení instalační polohy základové desky motoru, nejprve zapuste šrouby nebo použijte rozpínací šrouby, aby byla základová deska pevně uchycena na dobře zavodněném cementovém podkladu.

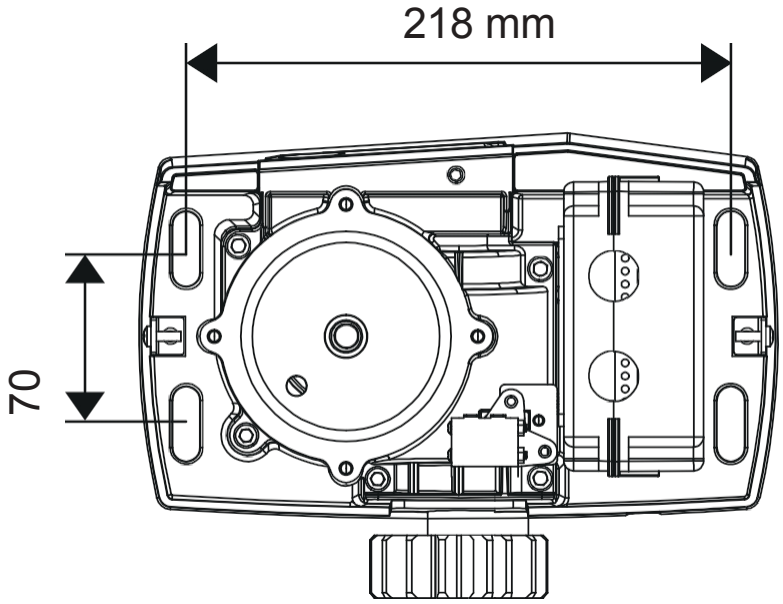

Schéma 4

2. Pokud je na dveřích nainstalována ozubená tyč, lze na ni upevnit motor. Pomocí imbusového klíče otočte spojku do polohy „vypnuto“. Poté, co se ozubené kolo motoru a ozubená tyč dobře spojí, určete polohu základové desky, poté sejměte motor a upevněte základovou desku.

5.2 Instalace otevírače brány

1. Umístěte otevírač brány na základní desku a pomocí libovolného šestihranného šroubu upevněte motor na základní desku.

2. Odšroubujte šrouby upevňující kryt motoru a sejměte kryt motoru. Podle schématu elektrického zapojení připojte napájecí kabel, po nastavení do správné polohy nainstalujte kryt a upevněte jej pomocí šroubů.

5.3 Instalace ozubených tyčí

1. Po instalaci motoru se ozubené tyče zasunou dolů, poté se na motory nasadí ozubené kolo a nakonec se připevní šrouby a brankou. Dveře se zatlačí rukou, aby se daly posouvat a pohybovat bez problémů. Po ověření se ozubené tyče zafixují.

2. Zubová tyč je obvykle sestavena z několika dílů, aby se zabránilo chvění nebo zaseknutí brány, je nutné upravit vůli zubové tyče a spoje. Doporučujeme postupovat podle schématu 3 s malou úpravou zubové tyče. Po správném připojení zubové tyče 1 a zubové tyče 2 zubové tyče 1 a 2 upevněte.

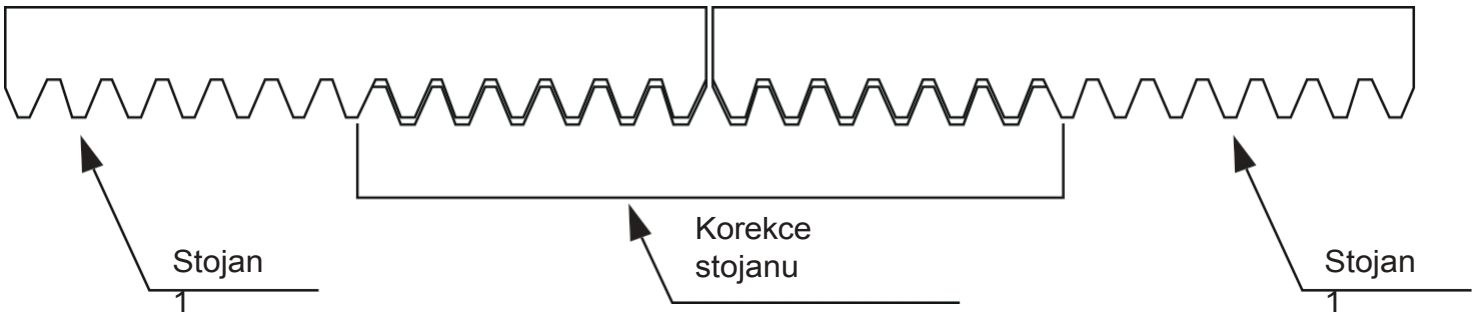

Schéma 5

5.4 Instalace omezovacího magnetu

Součástí dodávky jsou 2 koncové magnety. Upozorňujeme, že existuje levý a pravý magnet. Magnet by měl instalovat jeden na každý konec stojanu. Viz schéma 6.

Chcete-li nainstalovat magnet do správné polohy, otevřete dvířka spojky a stiskněte tlačítko „CLOSE“ na dálkovém ovladači. Motor se spustí, ale nebude pohánět bránu. Ručně zavřete bránu a nastavte koncový magnet tak, aby se dotýkal přepínače a vypnul motor v požadované poloze brány. Chcete-li nastavit koncovou polohu brány, když je otevřená, stiskněte tlačítko „OPEN“, ručně otevřete bránu a nastavte druhý koncový magnet tak, aby se dotýkal přepínače a vypnul motor.

Pokud jste spokojeni s polohou omezovacích magnetů, utáhněte šrouby v omezovacím magnetu, aby se přichytily k hřebenu, zavřete dvířka spojky a pomocí dálkového ovladače zkontrolujte, zda se brána otevírá a zavírá do požadované polohy. V případě potřeby nastavte omezovací magnet.

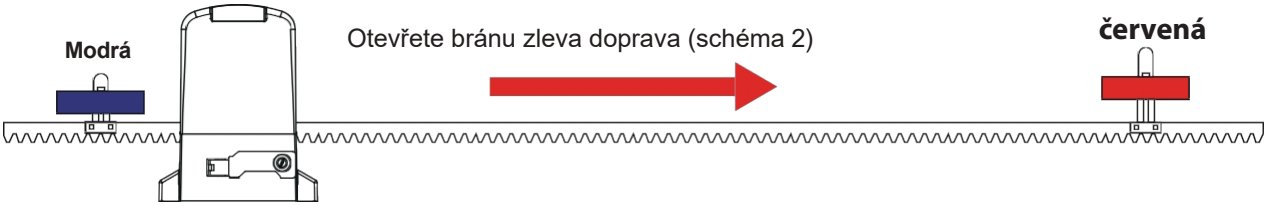

Pokud instalujete motor na levou stranu brány, nastavte polohu modrého a červeného omezovacího magnetu podle na obrázku níže.

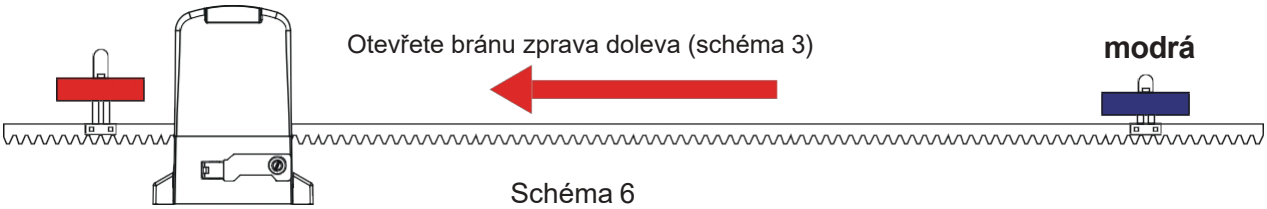

Schéma 6

5.5 Funkce spojk

Když je spojka otevřena do otevřené polohy, můžete dveře ručně zatlačit; při zavírání spojky se elektrické dveře mohou spustit, vypnout a při dotyku omezovače se automaticky zastaví.

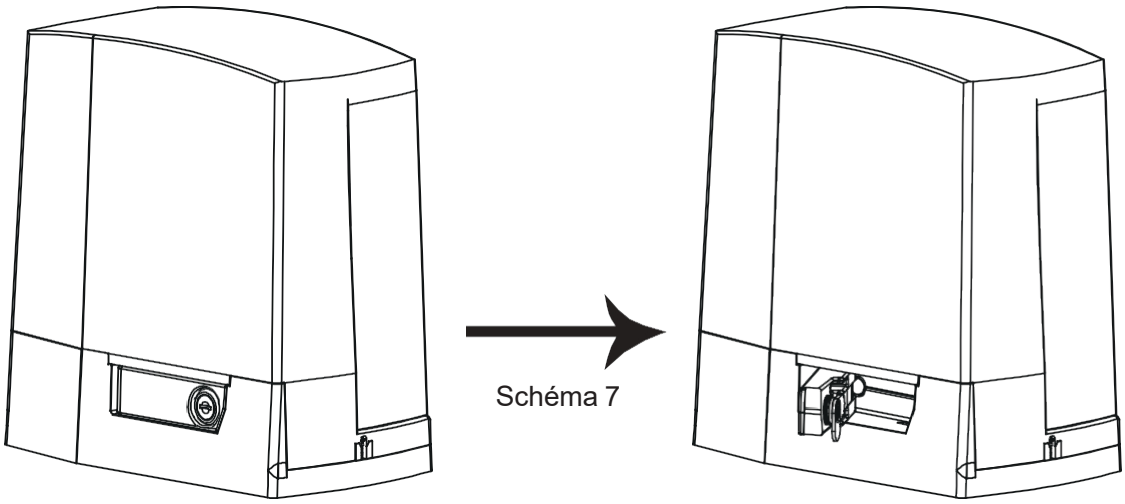

Vložte klíč. Otočte o 90 stupňů.

Uvolněte rameno v torzi, otočte o 90 stupňů
Pohon brány bude v uvolněném stavu

6. Připojení napájecího

⚠ **VAROVÁNÍ! NIKDY** nepřipojujte pohon brány k elektrické zásuvce, dokud nejsou dokončeny všechny instalace.

Jako zdroj napájení používejte pouze střídavý proud

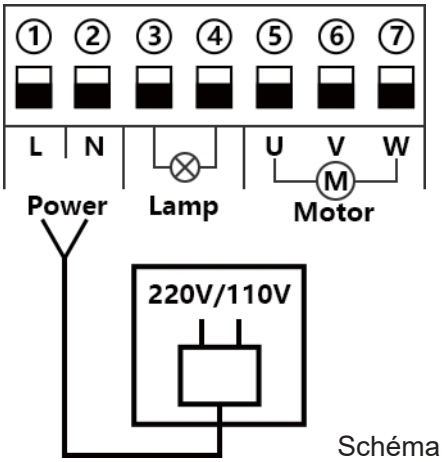

Schéma 8

7. Pokyny k ovládací desce

Technické parametry

1. Napájení: AC 220 V
2. Příkon: 80 W
3. Použití: třífázový asynchronní pohon posuvné brány
4. Dálkové ovládání: Giant přizpůsobený rolovací kód
5. Paměť dálkového ovládání: max. podpora 128 ks

Poznámka: Po vypnutí napájení ovládací desky uživatelem zůstane v desce kvůli její velké kapacitě zbytkové napětí, proto se nedotýkejte přímo odhalených vodičů desky.

7.1 Pokyny k terminálu a tlačítkům

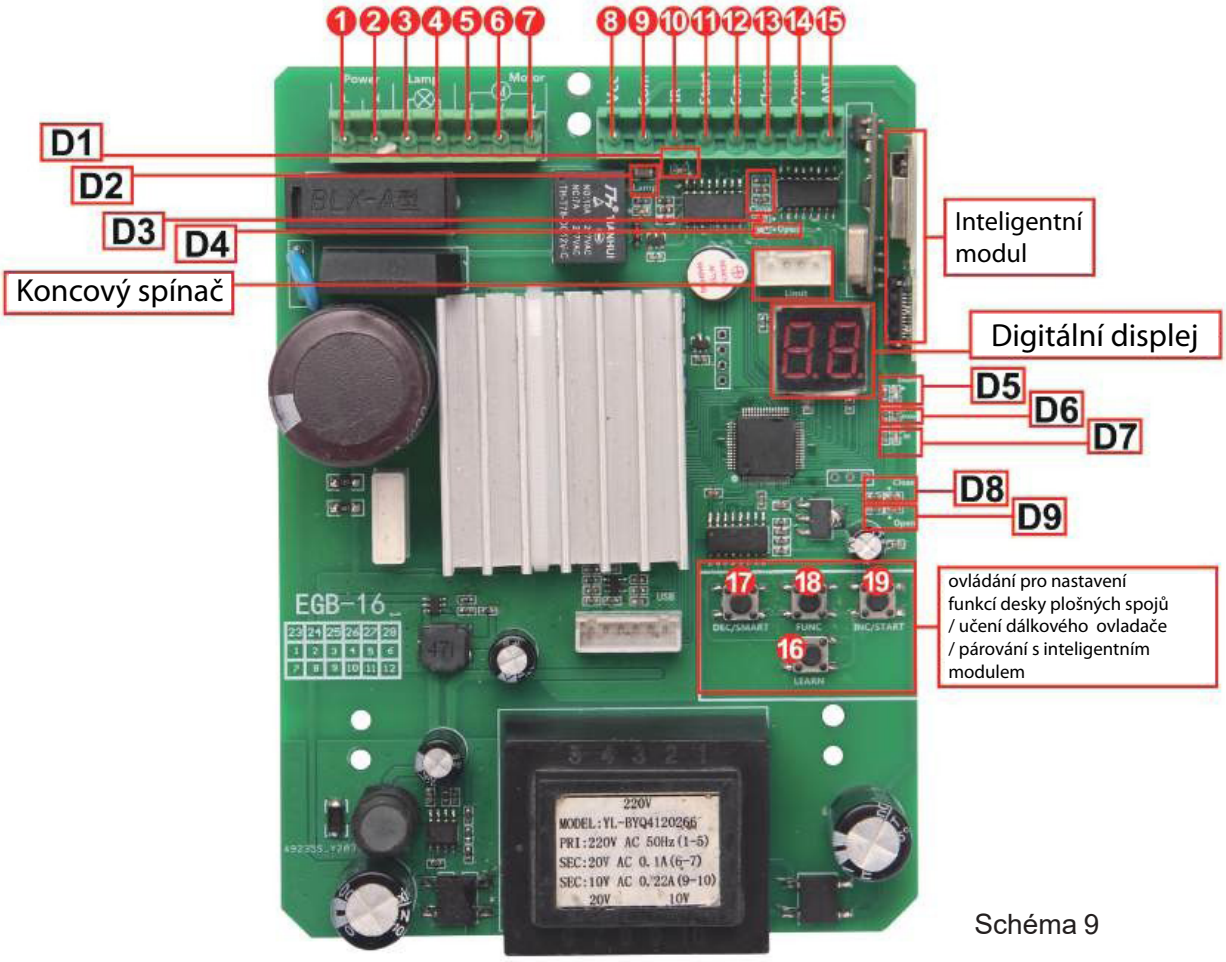

Schéma 9

Následující funkce se vztahují k rozložení ovládací desky na obrázku.

1&2. Napájení: slouží k připojení k napájecímu zdroji 220 V střídavého proudu.

3&4. Lampa: slouží k připojení blikajícího světla, výstupní napětí je 220 V střídavého proudu. 5&6&7. Motor: slouží k připojení vodiče motoru posuvné brány.

8. VCC: výstup 12 V DC slouží k připojení externích zařízení, max. 100 mA.

9. COM: slouží k připojení k terminálu COM nebo GND.

10. Ph: slouží k připojení fotobuňkového senzoru.

11. Start: Jedná se o přepínač ovládacího režimu s jedním tlačítkem pro cyklické ovládání brány v režimu „otevřít – zastavit – zavřít – zastavit – otevřít“.

12. COM: slouží k připojení k terminálu COM nebo GND.

13. Close: slouží k připojení jakýchkoli externích zařízení, která budou ovládat zavírání brány.

14. Otevřít: slouží k připojení externích zařízení, která budou ovládat otevírání brány.

15. ANT: připojení antény.

16. LEARN: slouží k programování/odstranění dálkového ovladače.

17. DEC/SMART: slouží ke snižování nastavených hodnot a přidávání inteligentních zařízení.

18. FUN: slouží k vstupu do nastavení menu a potvrzení dat.

19. INC/START: slouží ke zvyšování nastavených hodnot a nastavení režimu ovládání jedním tlačítkem.

7.2 Indikátor LED

D1: Pokyny k výstupnímu signálu fotobuňkových senzorů
LED svítí: Fotobuňky detekují překážku při zavírání dveří,
motor přestane pracovat. LED vypnutá: Fotobuňky detekují, že není žádná překážka.

D2: LED svítí: Varovná kontrolka bliká.

D3: Koncový spínač zavírání dveří.
LED svítí: Dveře nejsou zcela zavřené. LED nesvítí:
Dveře jsou zcela zavřené.

D4: Koncový spínač otevírání dveří.
LED svítí: Dveře jsou zcela otevřené. LED nesvítí:
Dveře nejsou zcela otevřené.

D5: Indikace provozu inteligentního modulu

D6: LED svítí: deska je pod napětím

D7: Indikace učení/vymazání dálkového ovladače

D8: LED svítí: brána se zavírá

D9: LED svítí: brána se otevírá

7.3 Schéma zapojení ovládací desky

- **Namontujte motor na pravou stranu brány**

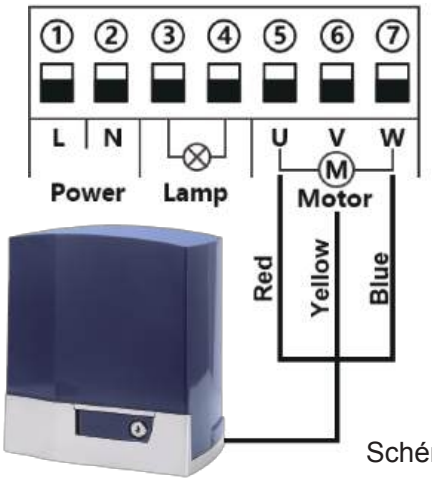

Schéma 10

Svorníky ⑤, ⑥ a ⑦ slouží k připojení motoru.
Pokud chcete nainstalovat motor na levou stranu podle schématu 3, prohoďte vodiče motoru 3 a 4.

● **Připojte k bleskové lampě**

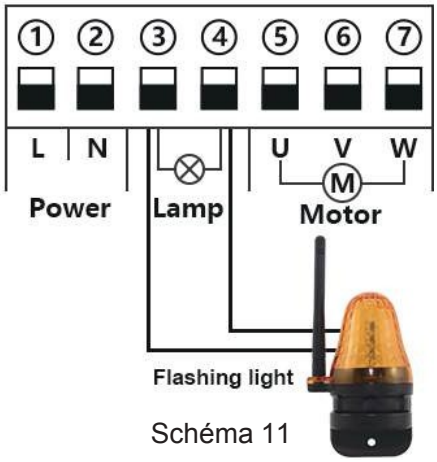

Schéma 11

Svorka ③ a ④ slouží k připojení bleskové lampy.

● **Připojení k fotobuňce**

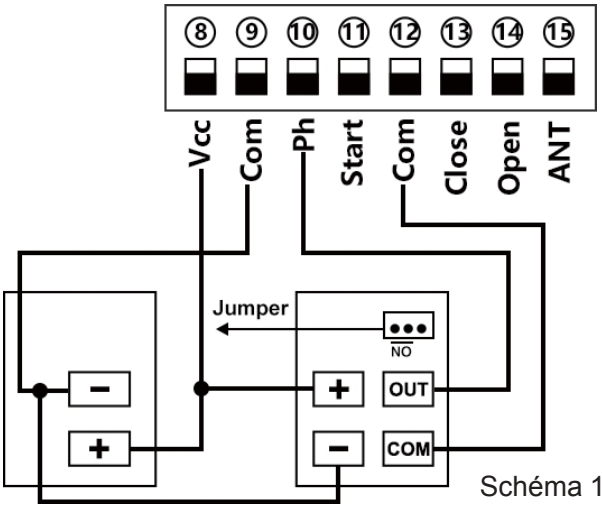

Schéma 12

Připojte svorku ⑫ k „COM“ fotobuňky RX. Připojte svorku ⑩ k „OUT“ fotobuňky RX. Připojte svorkuⒷ k „+“ fotobuňky RX a TX. Připojte svorku ⑨ k „-“ fotobuňky RX a TX.

● **Připojte ke startovací svorce**

Startovací terminál se používá pro připojení některých externích zařízení, jako jsou tlačítka, kabelová klávesnice, přijímač atd. Ovládání brány v režimu „otevřít-zastavit-zavřít-zastavit-otevřít“

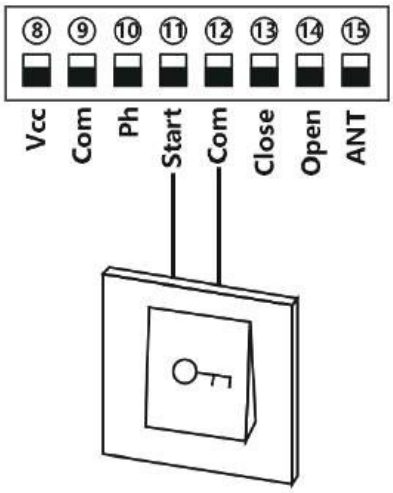

Terminály ⑪ a ⑫ slouží k připojení tlačítka.

Poznámka! Pokud připojujete kabelovou klávesnici nebo jiná zařízení, připojte takéⒷ Vcc a ⑨ Com, abyste zajistili napájení.

● **Připojte zařízení pro otevírání/zavírání brány**

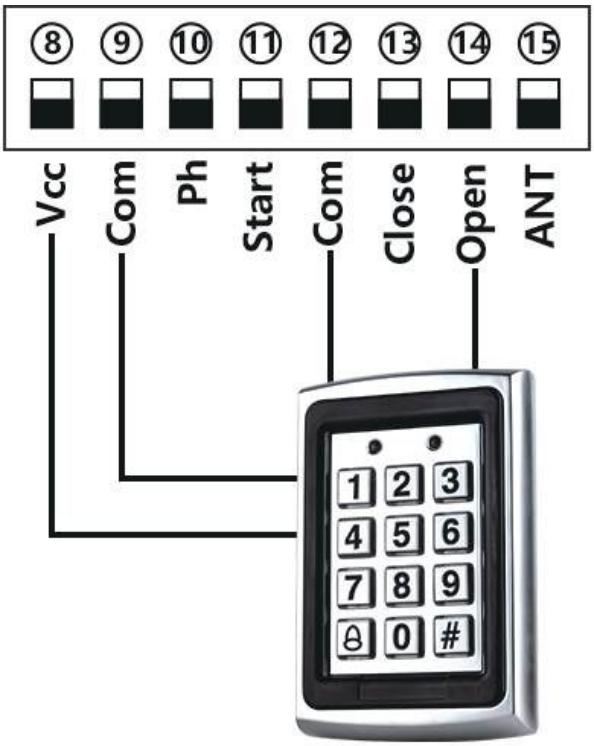

Zařízení pro otevírání brány:

Terminály Ⓑ a ⑨ slouží k napájení tlačítka.

Terminály ⑫ a ⑭ slouží k připojení zařízení.

Zařízení pro uzavření brány:

Terminály Ⓑ a ⑨ slouží k napájení tlačítka.

Svorka ⑫ a ⑬ slouží k připojení zařízení.

8. Jak naprogramovat nebo vymazat dálkové ovládání

● Naprogramujte dálkový ovladač: Stiskněte tlačítko pro učení po dobu nejméně 1 sekundy a poté jej uvolněte, LED indikátor se rozsvítí. Nyní musí uživatel stisknout tlačítko na dálkovém ovladači, přičemž se ozve krátký zvukový signál, což znamená, že učení kódu bylo úspěšné, digitální LED dioda zobrazí počet dálkových ovladačů, které byly naučeny.

Pokud uživatel stiskne tlačítko pro naučení a do 8 sekund přijímač nepřijme signál z dálkového ovladače, LED indikátor přijímače zhasne a opustí stav naučení kódu.

Poznámka: Vzhledem k tomu, že digitální displej může zobrazit pouze dvě číslice, pokud ovladač již naučil více než 99 kusů dálkových ovladačů, od 100. dálkového ovladače bude digitální displej zobrazovat A namísto desítek a stovek. Například 100. dálkový ovladač bude zobrazovat A0 a 101. dálkový ovladač bude zobrazovat A1. Pokud ovladač již naučil více než 109 kusů dálkových ovladačů, od 110. dálkového ovladače bude digitální displej b jako náhradu za desítky a stovky. Například 110. dálkový ovladač se zobrazí jako b0.

Maximální kapacita: 128 dálkových ovladačů. Pokud digitální displej zobrazí „- -“ a pětkrát krátce zapípá bzučák, pak nelze naučit další dálkové ovladače.

● Vymazání dálkového ovladače: Stiskněte a podržte tlačítko učení po dobu 5 sekund, zatímco uživatel uslyší dlouhý zvukový signál, uvolněte tlačítko a na digitálním displeji se zobrazí „00“. Nyní žádné dálkové ovladače nemohou ovládat bránu.

9. Jak používat dálkový ovladač k ovládání otvírače brány

Každý dálkový ovladač má 4 tlačítka, která lze nezávisle nastavit do různých pracovních režimů pomocí menu digitálního displeje L1, L2, L3 a L4.
0: Žádná funkce.
1: Otevřít-Zastavit-Zavřít...
2: Režim pro chodce
3: Pouze otevřít.
4: Pouze zavřít.
5: Pouze zastavení.
6: Jednorázové zrušení funkce automatického zavírání.

10. Popis funkce ovládací desky

Položka	Popis
Zapnutí	Po zapnutí ovládacího panelu se ozve zvukový signál, na digitálním displeji se zobrazí číslo modelu a verze a rozsvítí se kontrolka stavu.
Automatické učení pohybu	Nově nainstalovaný motor musí jednou provést automatické učení pohybu, aby bylo možné normálně přiřadit vysokou a nízkou rychlost. Po dokončení automatického učení pohybu motor brány automaticky přiřadí vysokou a nízkou rychlost. Vysokou a nízkou rychlost otevírání a zavírání lze nastavit prostřednictvím menu digitálního displeje. 1. Před spuštěním automatického učení pohybu musí být brána zcela zavřená. 2. Vstupte do menu, vyberte Pr, nastavte 5 a potvrďte spuštění automatického učení pohybu. 3. Brána se automaticky otevře a zavře, aby si zapamatovala dobu jízdy. 4. Rychlost pomalé rychlosti pro otevírání a zavírání se nastavuje samostatně v menu. Čím větší je hodnota, tím pomalejší je rychlost. Pokud během procesu učení automatického pohybu dojde k jakémukoli ovládání, jako je ovládání RF, spuštění terminálu pro chodce, spuštění bezpečnostního paprsku atd., bude učení automatického pohybu přerušeno a je nutné učení restartovat. Pokud učení automatického pohybu selže v polovině, zazní dvakrát bzučák a pokud je učení úspěšné, zazní bzučák jednou.
Nastavení doby chodu při nízké rychlosti	Po dokončení automatického učení pohybu brány otevře automaticky nastaví dobu pomalého chodu pro otevírání a zavírání v rozmezí 0–5 úrovní. Čím vyšší hodnota, tím delší je doba chodu při nízké rychlosti. Hodnota 0 znamená, že není nastavena žádná doba chodu při nízké rychlosti.
Nastavení rychlosti chodu pro otevírání a zavírání	Otevírač brány může nastavit vysokou a nízkou rychlost pro otevírání a zavírání v rozmezí 0 až 5 úrovní. Čím vyšší je hodnota, tím vyšší je rychlost chodu. Pokud upravíte rychlost chodu, proveďte znovu automatické učení pohybu.
Nadproud	Funkce nadproudu může zabránit rozbití automobilu. Během otevírání brány detekuje nadproud a zastaví se. Pokud se brána zavírá a detekuje nadproud, může uživatel nastavit různé režimy reakce prostřednictvím menu A9. 0: zpět do otevřené polohy. 1: zpět k otevření brány na 1 sekundu. 2: 1: zpět k otevření brány na 3 sekundy. 3: zastavení. Nastavení nadproudu pro otevírání a zavírání brány prostřednictvím digitálního displeje menu A1 a A2.

Režim koncového spínače	1. Když je brána zcela otevřená/zavřená a spustí se koncový spínač, motor se automaticky zastaví. 2. Řídicí deska podporuje práci s limitním spínačem NO a NC a režim limitního spínače NO a NC lze nastavit prostřednictvím digitálního displeje. 3. Ovládací panel může přepínat směr omezení prostřednictvím menu digitálního displeje. Pokud digitální displej zobrazuje „Lr“, znamená to, že koncový spínač detekoval chybu (chyba omezení). Zkontrolujte, zda není omezovač poškozený nebo zda není špatný kontakt, nebo zda se normálně otevřený a normálně uzavřený režim (menu F0) nastavený systémem neshoduje se skutečným typem koncového spínače.
Režim bezpečnostního paprsku	Režim bezpečnostního paprsku lze vybrat v menu PF, výchozí režim je 0, což je normálně otevřený režim. 1. Pokud při zavírání brány narazí infračervený signál na překážku, brána se odrazí a otevře se. 2. Pokud je nastaven časovač automatického zavření po úplném otevření, brána se automaticky zavře. 3. Pokud existuje signál bezpečnostního paprsku, akce zavírání brány nebude provedena a čas odpočítávání bude vždy resetován.
Časovač automatického zavření po úplném otevření	1. Funkce automatického zavírání se spustí až po úplném otevření brány. 2. Časovač automatického zavření pro úplné otevření lze nastavit prostřednictvím menu digitálního displeje. 3. Když časovač automatického zavírání začne odpočítávat, kontrolka STATE LED bude blikat jednou za sekundu. 4. Pomocí tlačítka na dálkovém ovladači lze jednou zrušit příkaz automatického zavření. 5. Poznámka: Zrušení se týká pouze aktuálního cyklu a brána se může příště automaticky zavřít, jakmile bude zcela otevřena.
Režim blikající lampy	V menu digitálního displeje lze nastavit režim práce lampy. Režim 0: Blikající světlo a motor budou fungovat a zastaví se současně. Režim 1: Blikající světlo se vypne 30 sekund po zastavení motoru. POZNÁMKA: Bez ohledu na to, zda zvolíte režim 0 nebo režim 1, když je brána v režimu automatického zavírání, lampa se také rozsvítí.
Ochrana motoru	Jakmile motor běží nepřetržitě déle než 120 sekund, motor se automaticky zastaví, aby byl chráněn.
Nastavení startovacího terminálu	Startovací svorku lze nastavit s různými funkcemi prostřednictvím menu digitálního displeje. 0: Plně otevřeno-zastaveno-zavřeno. (výchozí nastavení z výroby) 1: Otevření pro chodce – zastavení – zavření. 2: Pouze otevřít. 3: Pouze zavřít. 4: Pouze zastavení.
Nastavení otevřeného terminálu	Otevřený terminál lze nastavit s různými funkcemi prostřednictvím menu digitálního displeje. 0: Plně otevřít-zastavit-zavřít..... 1: Otevření pro chodce – zastavení – zavření. 2: Pouze otevření (výchozí nastavení z výroby). 3: Pouze zavření. 4: Pouze zastavení.

Nastavení uzavřeného terminálu	Zavřený terminál lze nastavit s různými funkcemi prostřednictvím menu digitálního displeje. 0: Plně otevřít-zastavit-zavřít..... 1: Otevření-zastavení-zavření pro chodce. 2: Pouze otevření. 3: Pouze zavření (výchozí nastavení z výroby) 4: Pouze zastavení.
Režim pro chodce	Tlačítko na dálkovém ovladači a terminál pro chodce mohou spustit režim pro chodce, brána se částečně otevře a poté se zastaví, neotevře se úplně. Tento režim je vhodný pro uživatele, kteří vstupují a vycházejí. Režim pro chodce funguje podle principu „otevřít-zastavit-zavřít-zastavit...“. Časovač automatického zavření po režimu pro chodce lze nastavit prostřednictvím menu digitálního displeje.
Inteligentní modul (volitelný)	1. Naprogramujte vysílač 2,4 G: Krátce stiskněte tlačítko DEC/Smart, bzučák jednou zazní, rozsvítí se kontrolka Smart a vstoupíte do programovacího režimu. Vysílejte signál 2,4 G. Pokud kontrolka dvakrát zabliká a zůstane svítit, znamená to, že programování bylo úspěšné. V opačném případě se po 8 sekundách programovací režim automaticky ukončí. 2. Režim ovládání 2,4G: když režim přijme signál 2,4G, brána se jednou otevře. 3. Přidání zařízení Bluetooth: Otevřete aplikaci XHouse IOT, přejděte do režimu přidání zařízení a vyberte zařízení Bluetooth. Vyberte správné zařízení Bluetooth a stiskněte tlačítko Přidat. (Číslo režimu zařízení Bluetooth je XHOUSE_092BLE_XXXXXX, XXXXXX je jeho sériové číslo). 4. Režim ovládání zařízení Bluetooth: V aplikaci jsou tři tlačítka, včetně otevřít, zavřít a zastavit. 5. Inicializace zařízení Bluetooth: Podržte tlačítko 2,4G stisknuté asi 5 sekund, dokud neuslyšíte dva pípnutí bzučáku, uvolněte tlačítko a operace je dokončena. 6. Obnovení továrního nastavení zařízení Bluetooth: Podržte stisknuté tlačítko 2.4G po dobu asi 10 sekund, až uslyšíte dlouhý zvukový signál, uvolněte tlačítko. Poté modul vymaže všechny vysílače 2.4G a inicializuje zařízení Bluetooth.

11. Nastavení digitálního displeje ovládací desky

◆ Stiskněte a podržte tlačítko [FUN] po dobu 3 sekund, na digitálním displeji se zobrazí „A0“, poté tlačítko uvolněte. Nyní lze v nabídce nastavit [INC/START] a [DEC/SMART] pro zvyšování a snižování čísel nebo hodnot.

◆ Po nastavení hodnoty stiskněte tlačítko [FUN] pro uložení dat a bzučák jednou zapípá, aby signalizoval úspěšné uložení.

◆ Po dokončení nastavení menu stiskněte tlačítko [LEARN] pro opuštění nastavení menu a zavření displeje.

Položka	Popis funkce	Hodnota	Výchozí nastavení	Vysvětlení
A0	Nastavení nadproudové ochrany při vysoké rychlosti	0~20 úrovní	10	Nastavení otevření nadproudu při vysoké rychlosti, čím vyšší je hodnota, tím těžší je motor zastavit. Nastavitelná hodnota od 0 do 20.
A1	Nastavení nadproudu při vysoké rychlosti	0~20 úrovní	10	Nastavení nadproudu při vysoké rychlosti, čím vyšší je hodnota, těžší je motor zastavit. Nastavitelná hodnota od 0 do 20.
A2	Nastavení nadproudu při pomalé rychlosti	0~20 úrovní	10	Nastavení otevření nadproudu při vysoké rychlosti, čím vyšší je hodnota, tím těžší je zastavení motoru. Nastavitelná hodnota od 0 do 20.
A3	Nastavení nadproudu při zavírání při nízké rychlosti	0~20 úrovní	10	Nastavení nadproudu při vysoké rychlosti, čím vyšší je hodnota, těžší je motor zastavit. Nastavitelná hodnota od 0 do 20.
A8	Citlivost na nadproud	0–3 úrovně	0	Nastavení reakce brány na nadproud: 0: Zpětný chod až na konec. 1: Zpětný chod po dobu 1 sekundy a zastavení. 2: Zpětný chod po dobu 3 sekund a zastavení. 3: Zastavení.
A9	Reakce na nadproud při zavírání	0-3	0	Nastavení reakce na nadproud brány: 0: Zpětný chod až na konec. 1: Couvněte o 1 sekundu a zastavte. 2: Couvněte o 3 sekundy a zastavte. 3: Zastavte
B0	Nastavení doby pomalého chodu při otevírání	Úroveň 0–5	2	Slouží k nastavení doby pomalého chodu při otevírání brány. Brána bude v rámci tohoto nastavení běžet pomalu a poté přejde na vysokou rychlost po zbytek dráhy. Nastavení od 0 do 5 sekund.
B1	Nastavení doby běhu při pomalém zavírání	Úroveň 0–5	2	Slouží k nastavení doby pomalého chodu při zavírání brány, brána bude během této doby běžet pomalu tohoto nastavení a poté přejde na vysokou rychlost po zbytek dráhy. Nastavení od 0-5 úrovní.
Položka	**Popis funkce**	**Hodnota**	**Výchozí nastavení**	**Vysvětlení**

C0	Časovač automatického zavření po úplném otevření	0–99 sekund	0	Nastavení od 0 do 99 sekund, 0 znamená žádné automatické zavírání při úplném otevření.
D0	Nastavení vysoké rychlosti pro otevření	Úroveň 0–5	0	Nastavení rychlosti vysoké rychlosti pro otevření, nastavení od 0 do 5.
D1	Nastavení vysoké rychlosti pro zavírání	Úroveň 0–5	0	Nastavení rychlosti vysoké rychlosti pro zavírání, nastavení od 0 do 5
D2	Nastavení pomalé rychlosti pro otevírání	0–5 úrovní	2	Nastavení pomalé rychlosti otevírání, nastavení od 0 do 5.
D3	Nastavení pomalé rychlosti pro zavírání	Úroveň 0–5	2	Nastavení pomalé rychlosti pro zavírání, nastavení od 0 do 5.
E0	Režim pro chodce	0–15 sekund	6	0 znamená, že režim pro chodce není aktivní.
E1	Časovač automatického zavření pro režim pro chodce	0–99 sekund	0	0 znamená žádné automatické zavírání pro režim pro chodce.
F0	Režim koncového spínače	0	1	0：Režim NC. 1：Režim NO.
F1	Přepnutí směru koncového spínače	0-1	0	0: Výchozí směr. 1: Přepnout směr.
F2	Režim bezpečnostního paprsku	0	1	0：Režim NC. 1：Režim NO.
F3	Režim bleskové lampy	0-1	0	0: Blikající světlo a motor budou fungovat a zastaví se ve . 1: Blikající světlo se vypne 30 sekund po zastavení motoru.
G0	Nastavení startovacího terminálu	0-4	0	0: Plně otevřeno-zastavení-zavřeno..... 1: Otevřít pro chodce-Zastavit-Zavřít. 2: Pouze otevřít. 3: Pouze zavřít. 4: Pouze zastavení.
G2	Nastavení otevřeného terminálu	0-4	2	0: Plně otevřeno-zastavení-zavřeno..... 1: Otevření pro chodce – zastavení – zavření. 2: Pouze otevření. 3: Pouze zavřít. 4: Pouze zastavení.
G5	Nastavení uzavíracího terminálu	0-4	3	0: Plně otevřeno-zastavení-zavřeno..... 1: Otevřít pro chodce-Zastavit-Zavřít. 2: Pouze otevřít. 3: Pouze zavřít. 4: Pouze zastavení
J1	Reakční vzdálenost zastavení při vysoké rychlosti	0	0	Nastavení od 0 do 5. Čím vyšší je hodnota, tím prudčeji se brána zastaví.
J2	Přepnutí směru otáčení motoru	0	0	0: Výchozí směr. 1: Přepnout směr

Položka	Popis funkce	Hodnota	Výchozí nastavení	Vysvětlení
L1	Funkce tlačítka A (dálkové ovládání)	0-6	1	0: Žádná funkce. 1: Otevřít-Zastavit-Zavřít. 2: Režim pro chodce. 3: Pouze otevřít. 4: Pouze zavřít. 5: Pouze zastavení. 6: Vypnutí automatického zavírání pomocí dálkového ovladače.
L2	Funkce tlačítka B (dálkové ovládání)	0-6	2	0: Žádná funkce. 1: Otevřít-Zastavit-Zavřít. 2: Režim pro chodce. 3: Pouze otevřít. 4: Pouze zavřít. 5: Pouze zastavení. 6: Vypnutí automatického zavírání pomocí dálkového ovladače.
L3	Funkce tlačítka C (dálkové ovládání)	0-6	0	0: Žádná funkce. 1: Otevřít-Zastavit-Zavřít. 2: Režim pro chodce. 3: Pouze otevřít. 4: Pouze zavřít. 5: Pouze zastavení. 6: Vypnutí automatického zavírání pomocí dálkového ovladače.
L4	Funkce tlačítka D (dálkové ovládání)	0-6	6	0: Žádná funkce. 1: Otevřít-Zastavit-Zavřít. 2: Režim pro chodce. 3: Pouze otevřít. 4: Pouze zavřít. 5: Pouze zastavení. 6: Vypnutí automatického zavírání pomocí
Pr	Spouštěč automatického učení pohybu	0-10	0	Nastavení od 0 do 10. Nastavení 5 spustí automatické učení pohybu. 0 znamená žádné automatické učení pohybu.
Po	Obnovení továrního nastavení	0	0	Nastavení od 0 do 10. Nastavení 5 spustí resetovací operaci. 0 znamená žádný reset.

Informace na digitálním displeji ovládací desky

1. Když se brána začne otevírat, na digitálním displeji se zobrazí „OP“.
2. Když se brána začne zavírat, na digitálním displeji se zobrazí „CL“.
3. Po zastavení pohybu brány se na digitálním displeji zobrazí „–“.
4. Když se brána zcela otevře, na digitálním displeji se zobrazí „LO“.
5. Když je brána zcela uzavřena, na digitálním displeji se zobrazí „LC“.
6. Když motor dosáhne maximální pracovní doby, na digitálním displeji se zobrazí „EC“.
7. Když motor spustí nadproud při vysoké rychlosti, na digitálním displeji se zobrazí „OH“. Když motor spustí nadproud při nízké rychlosti, na digitálním displeji se zobrazí „OL“.
8. Po aktivaci fotobuňky se na digitálním displeji zobrazí „PH“.
9. Po aktivaci režimu PED se na digitálním displeji zobrazí „Pd“.
10. Po aktivaci ochrany motoru se na digitálním displeji zobrazí „HE“.
11. Pokud je koncový spínač poškozený nebo má poruchu, na digitálním displeji se zobrazí „Lr“.
12. Po zrušení automatického zavírání se na digitálním displeji zobrazí „CC“.

12. Pokyny k použití inteligentního modulu

Vyhledejte „XHouse IOT“ a stáhněte si jej z Google Play nebo App Store.

PRO Android a IOS

- Nebo naskenujte tento QR kód pro stažení aplikace „XHouse IOT“ a nainstalujte ji. Zaregistrujte si účet pro „XHouse IOT“ a přihlaste se.
- **Přidejte zařízení**

Krok 1. Zapněte zařízení a otevřete aplikaci. Stiskněte tlačítko „⊕“ v pravém horním rohu, abyste přidali zařízení, a poté vyberte „Swinging Gate“ (Kyvná brána), která má v pravém horním rohu oranžový kruh. (Obr. 1 a 2)

★ Pokud je v pravém horním rohu šedý kruh, znamená to, že zařízení již bylo přidáno. Uživatel musí stisknout a podržet tlačítko „Dec/Smart“ na ovládacím panelu po dobu asi 5 sekund a poté opakovat krok 1.

★ Pokud se zobrazí zpráva „Zadejte režim distribuční sítě a přidejte zařízení“, musí uživatel stisknout a podržet tlačítko „Dec/Smart“ na ovládacím panelu po dobu asi 5 sekund a poté opakovat krok 1.

Krok 2. Vyberte Wi-Fi, klikněte na „Připojit“ a zadejte heslo. (Obr. 3) (Pokud není k dispozici Wi-Fi připojení, může uživatel také vybrat „Přidat Bluetooth“ a použít funkci Bluetooth k ovládání brány zblízka. Postupujte podle kroku 4).

Krok 3. Zařízení bylo úspěšně přidáno. Uživatel může změnit název zařízení a tlačítka v „⚙“ v pravém horním rohu. (Obr. 5)

Krok 4: Přidání Bluetooth: Při použití ovládání v režimu Bluetooth musí být mobilní aplikace v dosahu zařízení v rámci dosahu Bluetooth, aby se mohla připojit a ovládat, a současně lze připojit pouze jeden telefon uživatele. (Obr. 3 a 4).

Obr. 1

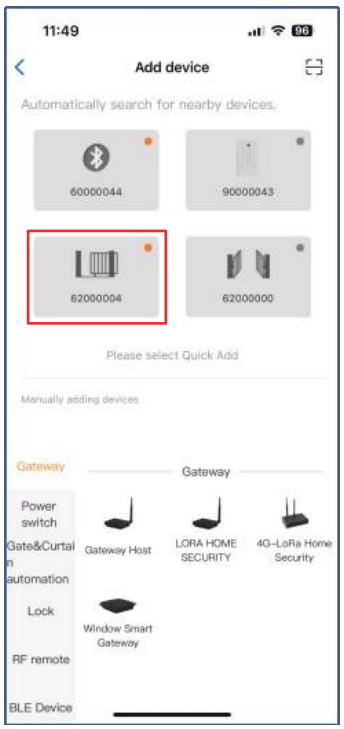

Obr. 2

Obr. 3

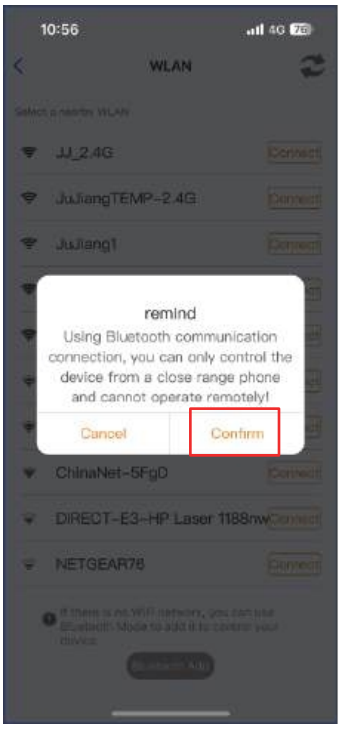

Obr. 4

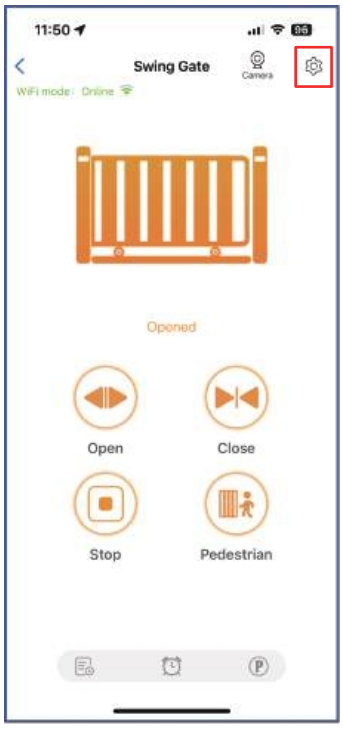

Obr. 5

● **Zařízení podporuje pracovní režim WIFI a Bluetooth.**

★ Po úspěšném připojení zařízení k síti WiFi podporuje dálkové ovládání a nastavení zařízení prostřednictvím aplikace pro mobilní telefony. (Obr. 5)

★ Pokud je zařízení offline nebo mobilní telefon nemá připojení k síti, ale uživatel se nachází ve vzdálenosti do 10 metrů od zařízení a otevře aplikaci, automaticky se přepne do režimu Bluetooth pro ovládání zařízení. (Obr. 6)

★ Zařízení naváže Bluetooth připojení s mobilním telefonem, aby bylo možné ovládání Bluetooth na krátkou vzdálenost (současně může Bluetooth připojení navázat pouze mobilní telefon jednoho uživatele).

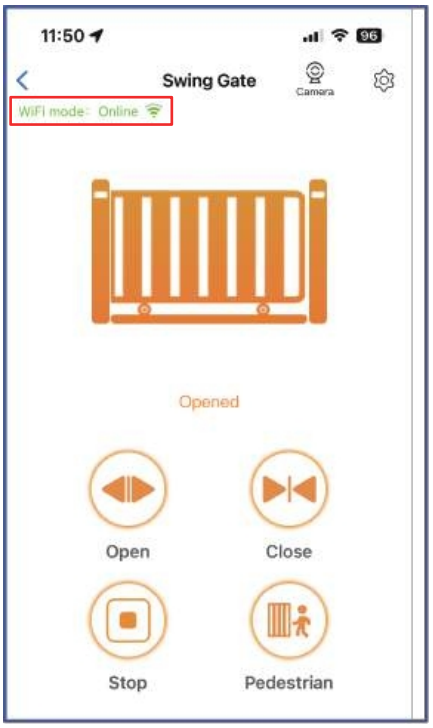

Obr. 5

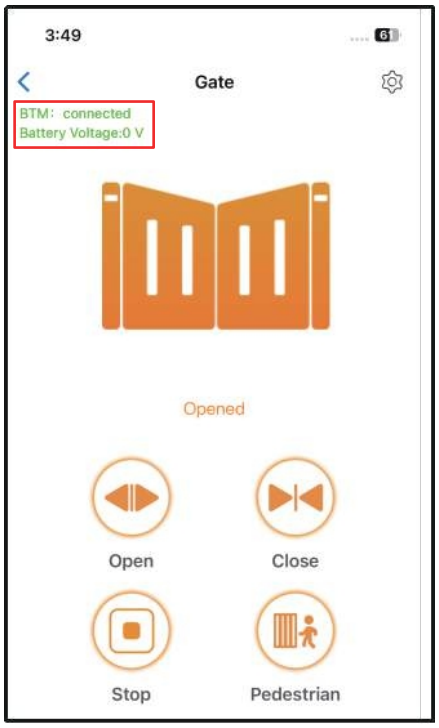

Obr. 6

● **Přepnutí WiFi sítě nebo režimu Bluetooth**

Pokud uživatel potřebuje přepnout na novou síť WiFi nebo chce přepnout režim ovládání z Bluetooth na WiFi, postupujte podle následujících kroků.

Krok 1. Vyberte zařízení a stiskněte tlačítko „⚙“ v pravém horním rohu. Klikněte na „Set/Modify WiFi“ (Nastavit/Upravit WiFi). (Obr. 7) Krok 2. Vyberte novou WiFi a připojte se k ní. Klikněte na „Refresh“ (Obnovit). (Obr. 8)

Obr. 7

Obr. 8

● **Sdílení zařízení**

Krok 1. Otevřete aplikaci a vyberte zařízení. Stiskněte tlačítko „⚙“ v pravém horním rohu a poté vyberte možnost „Sharing device“ (Sdílení zařízení), čímž se vytvoří QR kód. (Obr. 9)

Krok 2. Nový uživatel si stáhne aplikaci a otevře ji. Stiskněte tlačítko „Scan“ (Skenovat) v pravém horním rohu a naskenujte QR kód. (Obr. 10)

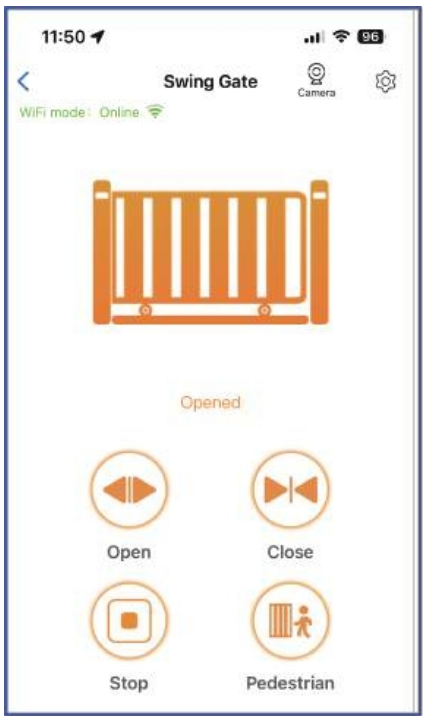

Obr. 13

Obr. 14

● **Nastavení zařízení**

Uživatel může v aplikaci nastavit parametry pro ovládací panel.

Krok 1. Vyberte zařízení a stiskněte tlačítko „⚙“ v pravém horním rohu. Klikněte na „Nastavení“. (Obr. 11) Krok 2. Nastavte parametry v aplikaci. (Obr. 12)

Poznámka: Pokud chce uživatel nastavit parametry, musí být zařízení připojeno k Wi-Fi. Pokud tomu tak není, musí uživatel použít funkci Bluetooth a umístit aplikaci v telefonu co nejblíže k zařízení, aby mohl nastavit parametry. Po dokončení klikněte na tlačítko „Sync“ (Synchronizovat).

Obr. 11

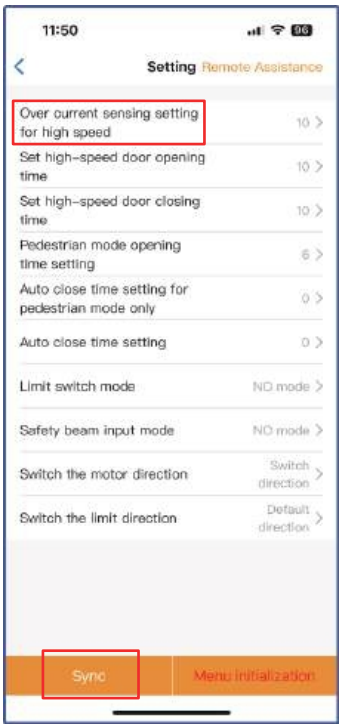

Obr. 12

● **Vzdálená pomoc**

Pokud dojde k poruše vašeho zařízení, je třeba znovu nastavit parametry. V takovém případě můžete přímo spustit tlačítko „Vzdálená pomoc“ a sdílet QR kód nebo ověřovací kód s vaším poskytovatelem instalačních služeb pro vzdálený servis.

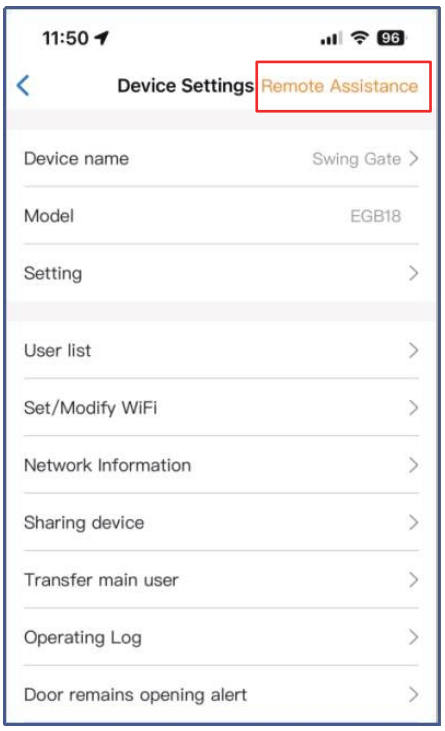

Obr. 13

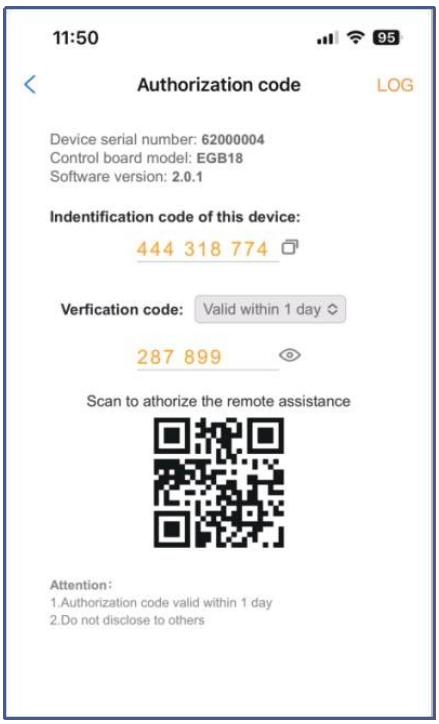

Obr. 14

● **Přidání USB karty / RF dálkového ovládání na dálku**

Pokud uživatel potřebuje přidat RF dálkové ovládání nebo USB kartu pro otevírání brány, můžete k tomu použít funkci „Přidat kartu / dálkové ovládání“ a naskenovat QR kód z dálkového ovládání nebo zadat identifikační číslo USB karty. K jejich naprogramování není nutné otevírat ovládací skříňku.

Obr. 15

Obr. 16

● **Přidání USB karty/RF dálkového ovladače zblízka**

Pokud uživatel potřebuje přidat RF dálkové ovládání nebo USB bezkontaktní kartu pro otevření dveří, můžete přímo použít funkci „Přidat bezkontaktní kartu/RF dálkové ovládání“, kliknout na tlačítko „Naučit“ a kliknout na „Spustit učení“. Není třeba otevírat ovládací skříňku, ovládací deska přejde do stavu učení kódu a poté stiskněte tlačítko na dálkovém ovladači nebo zapněte USB kartu, aby se přenesl signál.

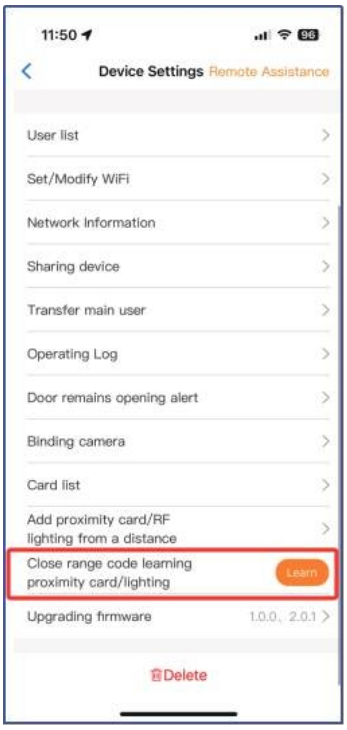

Obr. 17

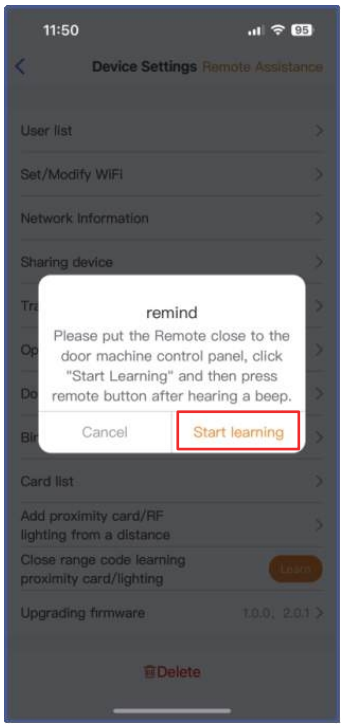

Obr. 18

● **Správa USB karty a RF dálkového ovladače**

Seznam karet umožňuje spravovat USB kartu a RF dálkové ovládání. Uživatel může synchronizovat všechny karty a dálková ovládání se seznamem karet pro správu a odstranit je, když již nejsou potřebné nebo dojde k jejich ztrátě.

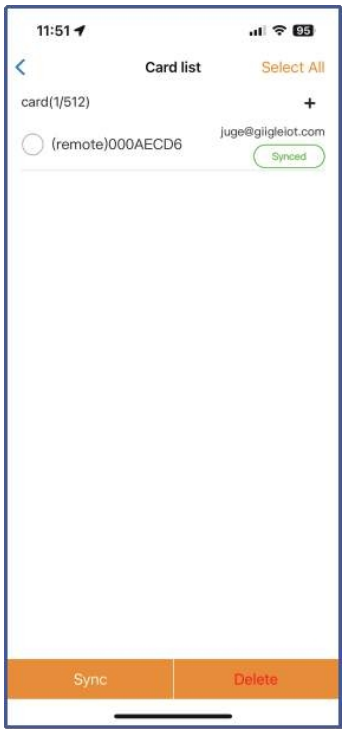

Obr. 19

● **Připojení k fotoaparátu**

Krok 1. Otevřete aplikaci a vyberte zařízení. Stiskněte tlačítko „⚙“ v pravém horním rohu a poté vyberte možnost „Binding camera“ (Propojení kamery).

Krok 2. Vyberte „IP kameru“ a potvrďte výběr stisknutím tlačítka „OK“.

Obr. 20

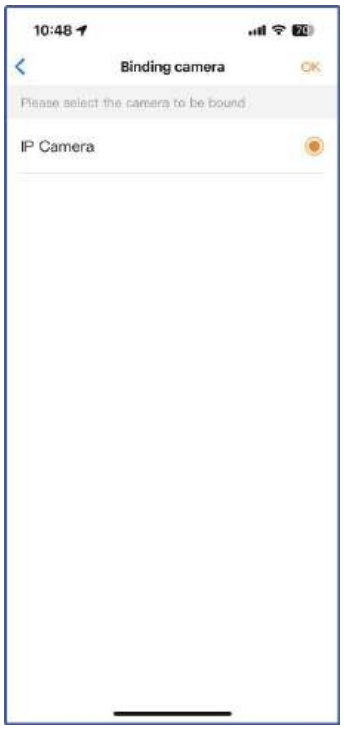

Obr. 21